IK-B8806FR-Z

8MP IR Motorlu Varifokal Bullet Ağ Kamerası



Öne Çıkan Özellikler

- 1/2,8” STARVIS™ CMOS, 8MP'ye (3840 × 2160) kadar @ 25/30 fps
- Anlık görüntü yakalama ile yüz, insan ve araç algılamayı destekler
- İnsan ve araç nitelik analizini destekler
- Akıllı analitik: Bölge ihlali, akıllı hareket algılama, tek çizgi geçişi, çift çizgi geçişi, oyalanma, ters yön algılama, alan kişi limiti, çevre algılama, yasa dışı park, koşma algılama, düşme algılama, kavga algılama ve kişi sayma.
- Gerçek WDR (120 dB), 3D DNR, ROI, Buğu Giderme, HLC
- 50 m'ye kadar akıllı IR mesafesi
- Dahili mikrofon ve hoparlör, 1/1 ses girişi/çıkışı, 1/1 alarm girişi/çıkışı
- Dahili microSD kart yuvası
- IP66 koruması

Design and specifications are subject to change without prior notice. For the latest product information and specifications, please visit www.ikegawacctv.com.
© 2025-2026 Ikegawa Co., Ltd. All rights reserved.

KEGAWA

Teknik Özellikler

Kamera	
Görüntü Sensörü	1/2,8” Progresif Taramalı CMOS
Maks. Çözünürlük	8MP, 3840(H) × 2160(V)
Enstantane Hızı	1/5 - 1/20.000 sn
Min. Aydınlatma	Renkli: 0,01 Lux @ (F1.6, AGC AÇIK), S/B: 0,005 Lux @ (F1.6, AGC AÇIK), IR açıkken 0 Lux
Gündüz ve Gece	Otomatik (ICR)
Açı Ayarı	Pan: 0° ile 360°, Tilt: 0° ile 90°, Dönüş: 0° ile 360°
Lens	
Lens Tipi	Varifokal lens, motorlu odak
Odak Uzaklığı	2,7 - 13,5 mm
Maks. Diyafram	F1.6
Görüş Alanı (FOV)	H: 102.7° - 30.2°, V: 53.8° - 16.8°
Diyafram	Sabit Diyafram
Aydınlatıcı	
Tip	IR
IR dalga boyu	850 nm
Mesafe	50 m'ye (164,0 ft) kadar
Kontrol	Otomatik/Manuel
Akıllı Analitik	
AI Çoklu Hedef Algılama	- Anlık görüntü yakalama ile yüz, insan ve araç algılamayı destekler - İnsan ve araç nitelik analizini destekler - Takip görüntüleme modlarını destekler: Tam Çerçeve, Dört Köşe Çerçeve ve Mozaik
Nitelik Analizi	İnsan Nitelikleri: Cinsiyet, yaş, gözlük, şapka, çanta, üst giysi rengi ve tarzı, alt giysi rengi ve tarzı, reflektörlü yelek. Araç Nitelikleri: Tip, renk, marka, yön.
Akıllı Analiz	Bölge ihlali algılama, akıllı hareket algılama, tek çizgi geçişi, çift çizgi geçişi, oyalanma, ters yön algılama, alan kişi limiti, çevre algılama, yasa dışı park, koşma algılama, düşme algılama ve kavga algılama. - Doğru insan ve araç sınıflandırmasını destekler
Kişi Sayma	Desteklenir
Video ve Ses	
Akış Sayısı	3 Akış
Çözünürlük	Akış1: 3840×2160, 2592×1944, 2592×1520, 2560×1440, 2304×1296, 1920×1080, 1280×720 Akış2: D1, VGA, CIF Akış3: VGA, CIF, QVGA
Kare Hızı	25/30 fps'e kadar

Design and specifications are subject to change without prior notice. For the latest product information and specifications, please visit www.ikegawacctv.com.
© 2025-2026 Ikegawa Co., Ltd. All rights reserved.

Bit Hızı Kontrolü	CBR/VBR
Bit Hızı	Akış1: 200 Kbps - 16 Mbps Akış2: 100 Kbps - 6 Mbps Akış3: 100 Kbps - 3 Mbps
Akıllı Kodlama	Desteklenir
İlgi Alanı (ROI)	Kapalı/Açık (8 alan, Dikdörtgen)
Ses Sıkıştırma	G.711 A-law, G.711 μ-law, RAW_PCM
Ses Bit Hızı	64 Kbps (G.711), 128 Kbps (RAW_PCM)
Görüntü	
Görüntü Ayarı	Parlaklık, Keskinlik, Kontrast, Doygunluk ayarlanabilir
Sahne Modu	İç mekân, Dış mekân, Ayna, Koridor modu
Pozlama Modu	Otomatik, Manuel, Enstantane önceliği
Beyaz Dengesi	Otomatik, Tungsten, Floresan, Gün ışığı, Gölge, Manuel
Gündüz/Gece Ayarı	Otomatik, Gündüz, Gece, Zamanlayıcı
Gürültü Azaltma	2D/3D DNR
Görüntü İyileştirme	WDR, HLC, BLC, Buğu Giderme
Geniş Dinamik Aralık	Gerçek WDR (120 dB)
Gizlilik Maskesi	4 alan
Olay	
Alarm Tetikleyicileri	IVS, Hareket algılama, Alarm girişi, Ağ alarmı, Disk alarmı, Gündüz/Gece geçiş alarmı, Anormal ses algılama
Olay Eylemleri	Alarm kaydı, SMTP yükleme, FTP yükleme, Alarm çıkışı, Anlık görüntü, Sesli alarm çıkışı
Ağ	
Protokoller	IPv4/IPv6, HTTP/HTTPS, DNS, DDNS, DHCP, PPPoE, RTSP/ RTCP/RTP, TCP/UDP, NTP, ARP, UPnP, FTP, SMTP, QoS, ICMP, IGMP, SMTP, 802.1x, SNMP, Multicast
Uygulama Programlama Arayüzü	ONVIF (Profil S/T/G/M), SDK, CGI
Maks. Eşzamanlı Akış	10 kanal
Kullanıcı/Ana Bilgisayar Seviyesi	32+ kullanıcı, 3 seviye: Yönetici, Operatör, Medya kullanıcısı
Web Görüntüleyici	<IE11, Chrome, Firefox, Microsoft Edge
Güvenlik	
İşletim Sistemi / Yazılım Koruması	Şifreli yazılım, İmzalı yazılım
Kullanıcı Kimlik Doğrulama	Digest kimlik doğrulama, kaba kuvvet saldırısı koruması
Ağ Kimlik Doğrulama	IEEE 802.1X (EAP-TLS)
Güvenli İletişim	HTTPS, WSS (WebSocket Secure), SRTP
Erişim Kontrolü	IP tabanlı erişim kontrolü, otomatik çıkış

Design and specifications are subject to change without prior notice. For the latest product information and specifications, please visit www.ikegawacctv.com.
© 2025-2026 Ikegawa Co., Ltd. All rights reserved.

Veri Koruması	Şifreleme kimlik bilgileri
Denetim	Erişim, sistem ve olay günlüğü yönetimi
Güvenli Depolama	AES-256 şifreli SD kart depolama
Tedarik Zinciri Güvenliği	SBOM
Arayüz	
Ağ Arayüzü	1 × Ethernet (10/100 Base-T), RJ-45 konnektör
Dahili Mikrofon	Desteklenir
Dahili Hoparlör	Desteklenir
Ses Arayüzü	1 kanal Giriş, 1 kanal Çıkış
Alarm Arayüzü	1 kanal Giriş, 1 kanal Çıkış
SD Kart Yuvası	Dahili, 256 GB'a kadar
Sıfırlama Düğmesi	Desteklenir
Genel	
Dil	İngilizce, Çince, Geleneksel Çince, Lehçe, İtalyanca, Portekizce, İspanyolca, Rusça, Fransızca, Çekçe, Macarca, Japonca, Korece, Türkçe. Varsayılan: İngilizce
Güç Kaynağı	12 VDC (-15% - +25%)/PoE (802.3af)
Güç Tüketimi	Maks. 11,5 W
Çalışma Sıcaklığı	-40 °C - 55 °C (-40 °F - 131 °F)
Çalışma Nemi	%95 RH altı
Koruma Sınıfı	IP66
Sertifikalar	CE-EMC - EN 55032, EN IEC 61000-6-3, EN IEC 61000-3-2, EN 61000-3-3, EN 55035, EN 50130-4 FCC 47 CFR Part 15 Subpart B
Malzeme	Alüminyum alaşım gövde; PC bileşenler
Boyutlar	242,6 × 87,7 × 97,2 mm (9,55 × 3,45 × 3,83 inç)
Net Ağırlık	Yakl. 0,92 kg (2,03 lb)
DORI Mesafesi (EN 62676-4 standardı)	
Algılama	88 - 280 m (288.7 - 918.6 ft)
İzleme	35.2 - 112 m (115.5 - 367.5 ft)
Tanıma	17.6 - 56 m (57.7 - 183.7 ft)
Kimlik Tespiti	8.8 - 28 m (28.9 - 91.9 ft)

Design and specifications are subject to change without prior notice. For the latest product information and specifications, please visit www.ikegawacctv.com.
© 2025-2026 Ikegawa Co., Ltd. All rights reserved.

Boyutlar

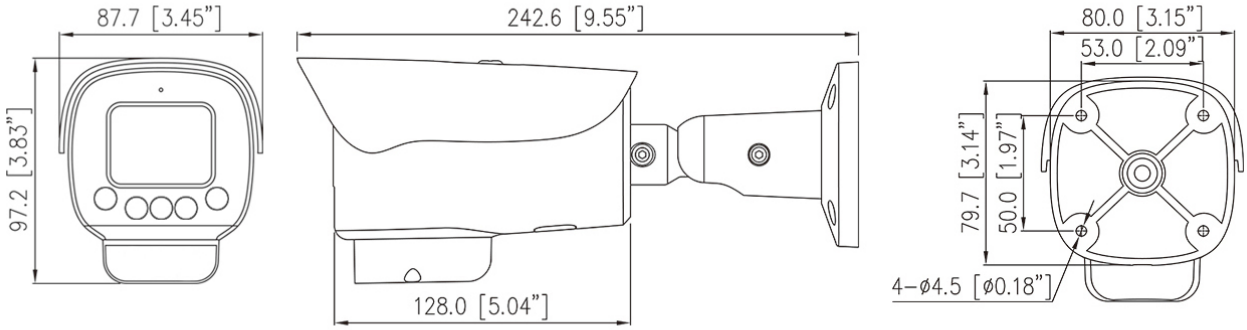

Aksesuarlar

Optional:

	
IK-AJ56A Junction Box	IK-AP27D Pole Mount

Design and specifications are subject to change without prior notice. For the latest product information and specifications, please visit www.ikegawacctv.com.
© 2025-2026 Ikegawa Co., Ltd. All rights reserved.