IK-D4862FR-VZ

4MP IR Varifokal Dome Ağ Kamerası



Öne Çıkan Özellikler

- 1/2,8” STARVIS™ CMOS, 4MP'ye (2592 × 1520) kadar @ 25/30 fps
- 2,7 - 12 mm motorlu odak lensi
- Anlık görüntü yakalama ile yüz, insan ve araç algılamayı destekler
- Akıllı analitik: Bölge ihlali, akıllı hareket algılama, tek çizgi geçişi, çift çizgi geçişi, oyalanma, ters yön algılama, alan kişi limiti, çevre algılama, yasa dışı park, koşma algılama, düşme algılama, kavga algılama ve kişi sayma.
- Gerçek WDR (120 dB), 3D DNR, ROI, Buğu Giderme, HLC
- 40 m'ye kadar akıllı IR mesafesi
- 1/1 ses girişi/çıkışı, 1/1 alarm girişi/çıkışı
- Dahili microSD kart yuvası (1 TB'a kadar)
- IP67, IK10 dereceli gövde

Design and specifications are subject to change without prior notice. For the latest product information and specifications, please visit www.ikegawacctv.com.
© 2025-2026 Ikegawa Co., Ltd. All rights reserved.

KEGAWA

Teknik Özellikler

Kamera	
Görüntü Sensörü	1/2,8” Progresif Taramalı CMOS
Maks. Çözünürlük	4MP, 2592(H) × 1520(V)
Enstantane Hızı	1/5 - 1/20.000 sn
Min. Aydınlatma	Renkli: 0,005 Lux @ (F1.6, AGC AÇIK), S/B: 0,001 Lux @ (F1.6, AGC AÇIK), IR açıkken 0 Lux
Gündüz ve Gece	Otomatik (ICR)
Açı Ayarı	Pan: 0° ile 355°, Tilt: 0° ile 75°, Dönüş: 0° ile 355°
Lens	
Lens Tipi	Varifokal lens, motorlu odak
Odak Uzaklığı	2,7 - 12 mm
Maks. Diyafram	F1.6
Görüş Alanı (FOV)	H: 95.6° - 30.7°, V: 51.4° - 17.2°
Diyafram	Otomatik Diyafram
Aydınlatıcı	
Tip	IR
IR dalga boyu	850 nm
Mesafe	40 m'ye (131,2 ft) kadar
Kontrol	Otomatik/Manuel
Akıllı Analitik	
AI Çoklu Hedef Algılama	- Anlık görüntü yakalama ile yüz, insan ve araç algılamayı destekler - Takip görüntüleme modlarını destekler: Tam Çerçeve, Dört Köşe Çerçeve ve Mozaik
Akıllı Analiz	Bölge ihlali, akıllı hareket algılama, tek çizgi geçişi, çift çizgi geçişi, oyalanma, ters yön algılama, alan kişi limiti, çevre algılama, yasa dışı park, koşma algılama, düşme algılama ve kavga algılama. - Doğru insan ve araç sınıflandırmasını destekler
Kişi Sayma	Desteklenir
Video ve Ses	
Akış Sayısı	3 Akış
Çözünürlük	Akış1: 2592×1520, 2560×1440, 2304×1296, 1920×1080, 1280×720 Akış2: D1, VGA, CIF Akış3: VGA, CIF, QVGA
Kare Hızı	25/30 fps'e kadar
Bit Hızı Kontrolü	CBR/VBR
Bit Hızı	Akış1: 200 Kbps - 12 Mbps Akış2: 100 Kbps - 6 Mbps Akış3: 100 Kbps - 3 Mbps

Design and specifications are subject to change without prior notice. For the latest product information and specifications, please visit www.ikegawacctv.com.
© 2025-2026 Ikegawa Co., Ltd. All rights reserved.

Akıllı Kodlama	Desteklenir
İlgi Alanı (ROI)	Kapalı/Açık (8 Bölge, Dikdörtgen)
Ses Sıkıştırma	G.711 A-law, G.711 μ-law, RAW_PCM
Ses Bit Hızı	64 Kbps (G.711), 128 Kbps (RAW_PCM)
Görüntü	
Görüntü Ayarı	Parlaklık, Keskinlik, Kontrast, Doygunluk ayarlanabilir
Sahne Modu	İç mekân, Dış mekân, Ayna, Koridor modu
Pozlama Modu	Otomatik, Manuel, Enstantane önceliği
Beyaz Dengesi	Otomatik, Tungsten, Floresan, Gün ışığı, Gölge, Manuel
Gündüz/Gece Ayarı	Otomatik, Gündüz, Gece, Zamanlayıcı
Gürültü Azaltma	2D/3D DNR
Görüntü İyileştirme	HLC, BLC, Buğu Giderme, WDR
Geniş Dinamik Aralık	Gerçek WDR (120 dB)
Gizlilik Maskesi	4 alan
Olay	
Alarm Tetikleyicileri	IVS, Hareket algılama, Alarm girişi, Ağ alarmı, Disk alarmı, Gündüz/Gece geçiş alarmı, Anormal ses algılama
Olay Eylemleri	Alarm kaydı, Alarm çıkışı, FTP yükleme, E-posta bildirimi, Anlık görüntü, Sesli alarm çıkışı
Ağ	
Protokoller	IPv4/IPv6, HTTP/HTTPS, DNS, DDNS, DHCP, PPPoE, RTSP/ RTCP/RTP, TCP/UDP, NTP, ARP, UPnP, FTP, SMTP, QoS, ICMP, IGMP, SMTP, 802.1x, SNMP, Multicast
Uygulama Programlama Arayüzü	ONVIF (Profil S/T/G/M), SDK, CGI
Maks. Eşzamanlı Akış	10 kanal
Kullanıcı/Ana Bilgisayar Seviyesi	32+ kullanıcı, 3 seviye: Yönetici, Operatör, Medya kullanıcısı
Web Görüntüleyici	<IE11, Chrome, Firefox, Microsoft Edge
Güvenlik	
İşletim Sistemi / Yazılım Koruması	Şifreli yazılım, Güvenli önyükleme, İmzalı yazılım
Kullanıcı Kimlik Doğrulama	Digest kimlik doğrulama, kaba kuvvet saldırısı koruması
Ağ Kimlik Doğrulama	IEEE 802.1X (EAP-TLS)
Güvenli İletişim	HTTPS, WSS (WebSocket Secure), SRTP
Erişim Kontrolü	IP tabanlı erişim kontrolü, otomatik çıkış
Veri Koruması	Şifreleme kimlik bilgileri
Denetim	Erişim, sistem ve olay günlüğü yönetimi
Güvenli Depolama	AES-256 şifreli SD kart depolama
Tedarik Zinciri Güvenliği	SBOM

Design and specifications are subject to change without prior notice. For the latest product information and specifications, please visit www.ikegawacctv.com.
© 2025-2026 Ikegawa Co., Ltd. All rights reserved.

Arayüz	
Ağ Arayüzü	1 × Ethernet (10/100 Base-T), RJ-45 konnektör
Ses Arayüzü	1 kanal Giriş, 1 kanal Çıkış
Alarm Arayüzü	1 kanal Giriş, 1 kanal Çıkış
SD Kart Yuvası	Dahili microSD kart yuvası, 1 TB'a kadar
Sıfırlama Düğmesi	Desteklenir
Genel	
Dil	İngilizce, Çince, Geleneksel Çince, Lehçe, İtalyanca, Portekizce, İspanyolca, Rusça, Fransızca, Çekçe, Macarca, Japonca, Korece, Türkçe. Varsayılan: İngilizce
Güç Kaynağı	12 VDC (-10% - +25%)/PoE (802.3af)
Güç Tüketimi	Maks. 6,5 W
Çalışma Sıcaklığı	-40 °C - 60 °C (-40 °F - 140 °F)
Çalışma Nemi	≤%95 RH
Koruma Sınıfı	IP67 (gövde), IK10
Sertifikalar	CE-EMC - EN 55032, EN IEC 61000-6-4, EN IEC 61000-3-2, EN 61000-3-3, EN 55035, EN 50130-4 FCC 47 CFR Part 15 Subpart B
Malzeme	Alüminyum alaşım gövde; PC dome kapağı
Boyutlar	ϕ130 × 113,3 mm (ϕ5,12 × 4,46 inç)
Net Ağırlık	Yakl. 787 g (1,74 lb)
DORI Mesafesi (EN 62676-4 standardı)	
Algılama	67 - 198 m (219.8 - 649.6 ft)
İzleme	26.8 - 79.2 m (87.9 - 259.8 ft)
Tanıma	13.4 - 39.6 m (44.0 - 129.9 ft)
Kimlik Tespiti	6.7 - 19.8 m (22.0 - 65.0 ft)

Design and specifications are subject to change without prior notice. For the latest product information and specifications, please visit www.ikegawacctv.com.
© 2025-2026 Ikegawa Co., Ltd. All rights reserved.

Boyutlar

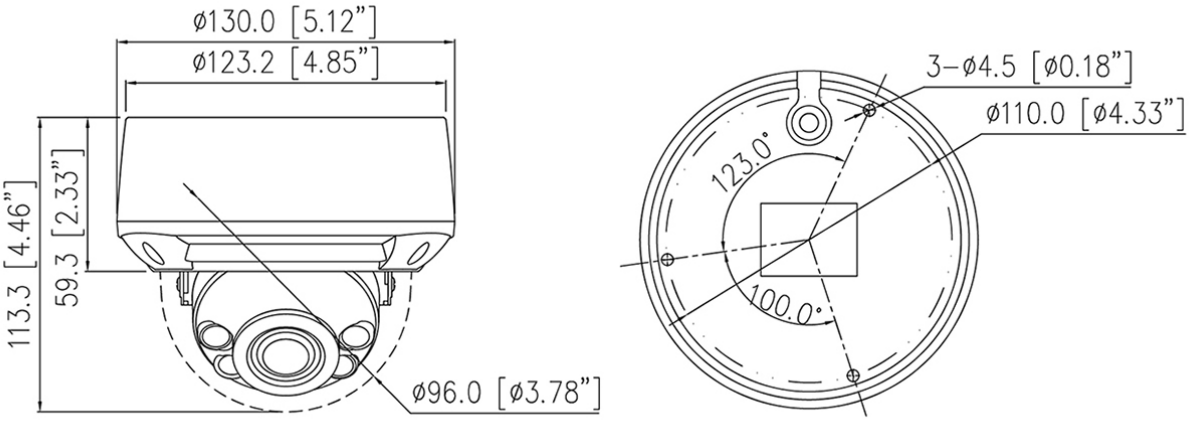

Aksesuarlar

Optional:

			
IK-AJ57 Junction Box	IK-ACC01 Pendant Cap	IK-AC02 Ceiling Mount	IK-AW01 Wall Mount
			 Mic Affected
IK-AW02 Wall Mount	IK-AP01 Pole Mount	IK-ACR02 Corner Mount	IK-AF01 Recessed Mount

Design and specifications are subject to change without prior notice. For the latest product information and specifications, please visit www.ikegawacctv.com.
© 2025-2026 Ikegawa Co., Ltd. All rights reserved.