IK-D5703FR-B

5MP IR Sabit Dome Ağ Kamerası



Öne Çıkan Özellikler

- 1/2,7” progresif taramalı CMOS, 5MP'ye (2880 × 1620) kadar @ 25/30 fps
- Anlık görüntü yakalama ile yüz, insan ve araç algılamayı destekler
- Akıllı analitik: Bölge ihlali, akıllı hareket algılama, tek çizgi geçişi, çift çizgi geçişi, oyalanma, ters yön algılama, yasa dışı park ve kişi sayma.
- Gerçek WDR (120 dB), 3D DNR, ROI, HLC, BLC, Buğu Giderme
- 30 m'ye kadar akıllı IR aydınlatma
- 1/1 ses G/Ç ve 1/1 alarm G/Ç
- 1 TB'a kadar destekleyen dahili microSD kart yuvası
- IP67, IK10 dereceli gövde

Design and specifications are subject to change without prior notice. For the latest product information and specifications, please visit www.ikegawacctv.com.
© 2025-2026 Ikegawa Co., Ltd. All rights reserved.

Teknik Özellikler

Kamera	
Görüntü Sensörü	1/2,7” Progresif Taramalı CMOS
Maks. Çözünürlük	5MP, 2880(H) × 1620(V)
Enstantane Hızı	1/5 - 1/20.000 sn
Min. Aydınlatma	Renkli: 0,01 Lux @ (F1.6, AGC AÇIK), S/B: 0,005 Lux @ (F1.6, AGC AÇIK), IR açıkken 0 Lux
Gündüz ve Gece	Otomatik (ICR)
Açı Ayarı	Pan: 0° ile 335°, Tilt: 0° ile 75°, Dönüş: 0° ile 350°
Lens	
Lens Tipi	Sabit lens, sabit odak
Odak Uzaklığı	2,8 mm, 4 mm isteğe bağlı
Maks. Diyafram	F2.0 / F1.6
Görüş Alanı (FOV)	2.8 mm: H: 105.5°, V: 56.3° 4 mm: H: 91.8°, V: 46.3°
Diyafram	Sabit Diyafram
Aydınlatıcı	
Tip	IR
IR dalga boyu	850 nm
Mesafe	30 m'ye (98,4 ft) kadar
Kontrol	Otomatik / Manuel
Akıllı Analitik	
AI Çoklu Hedef Algılama	Anlık görüntü yakalama ile yüz, insan ve araç algılamayı destekler
Akıllı Analiz	Bölge ihlali, akıllı hareket algılama, tek çizgi geçişi, çift çizgi geçişi, oyalanma, ters yön algılama ve yasa dışı park. - Belirtilen hedef tiplerine (insan/araç) göre alarm tetiklemeyi destekler
Kişi Sayma	Desteklenir
Video ve Ses	
Akış Sayısı	3 Akış
Çözünürlük	Akış 1: 2880 × 1620, 2592 × 1520, 2560 × 1440, 2304 × 1296, 1920 × 1080, 1280 × 720 Akış 2: D1, VGA, CIF Akış 3: VGA, CIF, QVGA
Kare Hızı	25/30 fps'e kadar
Bit Hızı Kontrolü	CBR/VBR
Bit Hızı	Akış 1: 200 Kbps - 12 Mbps Akış 2: 100 Kbps - 6 Mbps Akış 3: 100 Kbps - 3 Mbps

Design and specifications are subject to change without prior notice. For the latest product information and specifications, please visit www.ikegawacctv.com.
© 2025-2026 Ikegawa Co., Ltd. All rights reserved.

Akıllı Kodlama	Desteklenir
İlgi Alanı (ROI)	8 adete kadar bölge
Ses Sıkıştırma	G.711 A-law, G.711 μ-law, RAW_PCM
Ses Bit Hızı	64 Kbps (G.711), 128 Kbps (RAW_PCM)
Görüntü	
Görüntü Ayarı	Parlaklık, Keskinlik, Kontrast, Doygunluk ayarlanabilir
Sahne Modu	İç mekân, Dış mekân, Ayna, Koridor modu
Pozlama Modu	Otomatik, Manuel, Enstantane önceliği
Beyaz Dengesi	Otomatik, Tungsten, Floresan, Gün ışığı, Gölge, Manuel
Gündüz/Gece Ayarı	Otomatik, Gündüz modu, Gece modu, Zamanlayıcı
Gürültü Azaltma	2D/3D DNR
Görüntü İyileştirme	HLC, BLC, Buğu Giderme, WDR
Geniş Dinamik Aralık	Gerçek WDR (120 dB)
Gizlilik Maskesi	4 adete kadar yapılandırılabilir bölge
Olay	
Alarm Tetikleyicileri	IVS, Hareket algılama, Alarm girişi, Ağ alarmı, Disk alarmı, Gündüz/Gece geçiş alarmı, Anormal ses algılama
Olay Eylemleri	Alarm kaydı, FTP yükleme, E-posta bildirimi, Alarm çıkışı, Anlık görüntü, Sesli alarm çıkışı
Ağ	
Protokoller	IPv4/IPv6, HTTP/HTTPS, DNS, DDNS, DHCP, PPPoE, RTSP/ RTCP/RTP, TCP/UDP, NTP, ARP, UPnP, FTP, SMTP, QoS, ICMP, IGMP, SMTP, 802.1x, SNMP, Multicast
Uygulama Programlama Arayüzü	ONVIF (Profil S/T/G/M), SDK, CGI
Maks. Eşzamanlı Akış	10 kanal
Kullanıcı/Ana Bilgisayar Seviyesi	32+ kullanıcı, 3 kullanıcı seviyesi: Yönetici, Operatör ve Medya Kullanıcısı
Web Görüntüleyici	Chrome, Firefox, Microsoft Edge, IE11 veya öncesi
Güvenlik	
İşletim Sistemi / Yazılım Koruması	Şifreli yazılım, İmzalı yazılım
Kullanıcı Kimlik Doğrulama	Digest Kimlik Doğrulama, Kaba Kuvvet Saldırısı Koruması
Ağ Kimlik Doğrulama	IEEE 802.1X (EAP-TLS)
Güvenli İletişim	HTTPS, WSS (WebSocket Secure), SRTP
Erişim Kontrolü	IP tabanlı erişim kontrolü, otomatik çıkış
Veri Koruması	Şifreleme kimlik bilgileri
Denetim	Erişim, sistem ve olay günlükleri
Tedarik Zinciri Güvenliği	SBOM
Arayüz	

Design and specifications are subject to change without prior notice. For the latest product information and specifications, please visit www.ikegawacctv.com.
© 2025-2026 Ikegawa Co., Ltd. All rights reserved.

Ağ Arayüzü	1 × RJ45 10/100 Mbps Ethernet bağlantı noktası
Ses Arayüzü	1 giriş (3,5 mm), 1 çıkış (3,5 mm)
Alarm Arayüzü	1 giriş, 1 çıkış
SD Kart Yuvası	Dahili microSD kart yuvası (1 TB'a kadar)
Sıfırlama Düğmesi	Desteklenir
Genel	
Dil	İngilizce, Çince, Geleneksel Çince, Lehçe, İtalyanca, Portekizce, İspanyolca, Rusça, Fransızca, Çekçe, Macarca, Japonca, Korece, Türkçe. Varsayılan: İngilizce
Güç Kaynağı	12 VDC (-15% - +25%)/PoE (802.3af)
Güç Tüketimi	Tipik: 2,0 W (IR kapalı, 12 VDC) / yakl. 2,5 W (PoE) Maks.: 4,5 W (IR açık, 12 VDC) / yakl. 5,7 W (PoE)
Çalışma Sıcaklığı	-30 °C - 60 °C (-22 °F - 140 °F)
Çalışma Nemi	%95 RH altı
Koruma Sınıfı	IP67 (gövde), IK10
Sertifikalar	CE-EMC: EN 55032, EN IEC 61000-6-3, EN IEC 61000-3-2, EN 61000-3-3, EN 55035, EN 50130-4 FCC: 47 CFR Part 15, Subpart B
Malzeme	Alüminyum alaşım gövde; PC dome kapağı
Boyutlar	ϕ110 × 85,4 mm (ϕ4,33 × 3,36 inç)
Net Ağırlık	Yakl. 475 g (1,05 lb)
DORI Mesafesi (EN 62676-4 standardı)	
Algılama	2.8 mm: 68 m (223.1 ft) / 4 mm: 96 m (315.0 ft)
İzleme	2.8 mm: 27.2 m (89.2 ft) / 4 mm: 38.4 m (126.0 ft)
Tanıma	2.8 mm: 13.6 m (44.6 ft) / 4 mm: 19.2 m (63.0 ft)
Kimlik Tespiti	2.8 mm: 6.8 m (22.3 ft) / 4 mm: 9.6 m (31.5 ft)

Design and specifications are subject to change without prior notice. For the latest product information and specifications, please visit www.ikegawacctv.com.
© 2025-2026 Ikegawa Co., Ltd. All rights reserved.

Boyutlar

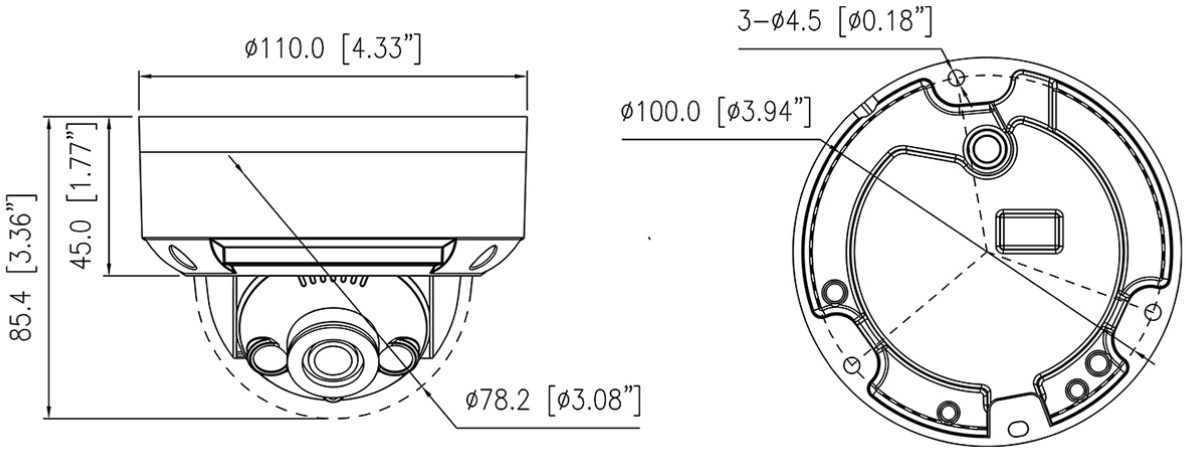

Aksesuarlar

Optional:

			
IK-AJ56 Junction Box	IK-AW382A Wall Mount	IK-ACC02 Pendant Cap	IK-AC02 Ceiling Mount
			
IK-AW01 Wall Mount	IK-AW02 Wall Mount	IK-AP01 Pole Mount	IK-ACR02 Corner Mount

Design and specifications are subject to change without prior notice. For the latest product information and specifications, please visit www.ikegawacctv.com.
© 2025-2026 Ikegawa Co., Ltd. All rights reserved.