IK-P4813FS-X30

5 inç 4MP Ultra Starlight Akıllı Çift Işıklı Ağ PTZ Kamerası



Öne Çıkan Özellikler

- 1/1,8” STARVIS™ CMOS, 4MP'ye (2592 × 1520) kadar @ 25/30 fps
- 30x optik zoom, 16x dijital zoom
- Anlık görüntü yakalama ile yüz, insan ve araç algılamayı destekler
- İnsan ve araç nitelik analizini destekler
- Akıllı analitik: Bölge ihlali, akıllı hareket algılama, çizgi geçişi, oyalanma, ters yön algılama, alan kişi limiti, çevre algılama, yasa dışı park, koşma algılama, düşme algılama, kavga algılama, duman ve alev algılama ve kişi sayma.
- Alarma bağlı takip ve akıllı insan/araç takibini destekler
- Gerçek WDR (120 dB), 3D DNR, ICR, Buğu Giderme ve EIS
- 250 m'ye (IR) ve 60 m'ye (sıcak ışık) kadar dahili IR ve sıcak ışık aydınlatma
- Buğu giderme için ısıtmalı cam, IP67 ve IK10 dereceli gövdeyi destekler

Design and specifications are subject to change without prior notice. For the latest product information and specifications, please visit www.ikegawacctv.com.
© 2025-2026 Ikegawa Co., Ltd. All rights reserved.

Teknik Özellikler

Kamera	
Görüntü Sensörü	1/1,8” Progresif Taramalı CMOS
Maks. Çözünürlük	4MP, 2592(H) × 1520(V)
Enstantane Hızı	1/5 - 1/20.000 sn
Min. Aydınlatma	Renkli: 0,001 Lux @ (F1.6, AGC AÇIK), S/B: 0,0005 Lux @ (F1.6, AGC AÇIK), aydınlatıcı açıkken 0 Lux
Gündüz ve Gece	Otomatik (ICR)
S/N Oranı	55 dB
Lens	
Odak Uzaklığı	7 - 210 mm
Maks. Diyafram	F1.61 - F5.15
Görüş Alanı (FOV)	H: 60.0° - 2.6°, V: 36.5° - 1.5°
Optik Zoom	30x
Dijital Zoom	16x
Diyafram	Otomatik / Manuel
Odak Kontrolü	Otomatik / Manuel / Yarı otomatik
Aydınlatıcı	
Tip	IR, Sıcak ışık
IR dalga boyu	850 nm
Mesafe	250 m'ye (820,21 ft) kadar IR mesafesi 60 m'ye (196,85 ft) kadar sıcak ışık mesafesi
Kontrol	IR modu, Beyaz mod, Akıllı mod, Yok
Akıllı Analitik	
AI Çoklu Hedef Algılama	- Anlık görüntü yakalama ile yüz, insan ve araç algılamayı destekler - İnsan ve araç nitelik analizini destekler - Takip görüntüleme modlarını destekler: Tam Çerçeve, Dört Köşe Çerçeve ve Mozaik
Nitelik Analizi	İnsan Nitelikleri: Cinsiyet, yaş, gözlük, şapka, çanta, üst giysi rengi ve tarzı, alt giysi rengi ve tarzı, reflektörlü yelek. Araç Nitelikleri: Tip, renk, marka, yön
Akıllı Analiz	Bölge ihlali algılama, akıllı hareket algılama, tek çizgi geçişi, çift çizgi geçişi, oyalanma, ters yön algılama, alan kişi limiti, çevre algılama, yasa dışı park, koşma algılama, düşme algılama, kavga algılama. - Belirtilen hedef tiplerine (insan/araç) göre alarm tetiklemeyi destekler
Duman ve Alev Algılama	Desteklenir
Kişi Sayma	Desteklenir
Video ve Ses	

Design and specifications are subject to change without prior notice. For the latest product information and specifications, please visit www.ikegawacctv.com.
© 2025-2026 Ikegawa Co., Ltd. All rights reserved.

Akış Sayısı	3 Akış
Çözünürlük	Akış 1: 2592 × 1520, 2304 × 1296, 1920 × 1080, 1280 × 720 Akış 2: D1, VGA, CIF Akış 3: VGA, CIF, QVGA
Kare Hızı	25/30 fps'e kadar
Bit Hızı Kontrolü	CBR/VBR
Bit Hızı	Akış 1: 200 Kbps - 16 Mbps Akış 2: 100 Kbps - 6 Mbps Akış 3: 100 Kbps - 3 Mbps
Akıllı Kodlama	Desteklenir
İlgi Alanı (ROI)	Desteklenir
Ses Sıkıştırma	G.711 A-law, G.711 μ-law, RAW_PCM
Ses Bit Hızı	64 kbps (G.711), 128 kbps (RAW_PCM)
Görüntü	
Görüntü Ayarı	Parlaklık, Keskinlik, Kontrast, Doygunluk ayarlanabilir
Sahne Modu	İç mekân, Dış mekân, Ayna
Pozlama Modu	Otomatik, Manuel, Enstantane önceliği, Diyafram önceliği
Beyaz Dengesi	Otomatik, Tungsten, Floresan, Gün ışığı, Gölge, Manuel
Gündüz/Gece Ayarı	Otomatik, Gündüz modu, Gece modu, Zamanlayıcı
Gürültü Azaltma	2D/3D DNR
Görüntü İyileştirme	HLC, BLC, Buğu Giderme, WDR, Titreşim Önleme
Geniş Dinamik Aralık	Gerçek WDR (120 dB)
Gizlilik Maskesi	40 adete kadar gizlilik bölgesi
PTZ	
Pan/Tilt Aralığı	Pan: 0° ile 360° sonsuz, Tilt: -15° ile +90° (otomatik çevirme)
Pan Hızı	Pan hızı: 0,1°/sn ile 180°/sn, preset hızı: 180°/sn
Tilt Hızı	Tilt hızı: 0,1°/sn ile 90°/sn, preset hızı: 90°/sn
Preset Doğruluğu	≤ 0,2°
Preset	400
Takip	6 Takip
Tarama	12 Tarama
Tur	12 Tur (her turda 32 presete kadar)
Akıllı Takip	İnsan/Araç otomatik takibi
Kapanma Belleği	Desteklenir
3D Konumlandırma	Desteklenir
PTZ Durum Göstergesi	Desteklenir
Boşta Hareket	Süre ayarlanabilir (1-240 dakika) ve preset konumlar, devriyeler, taramalar ve turlar gibi işlevler çalıştırılabilir.

Design and specifications are subject to change without prior notice. For the latest product information and specifications, please visit www.ikegawacctv.com.
© 2025-2026 Ikegawa Co., Ltd. All rights reserved.

Olay	
Alarm Tetikleyicileri	IVS, Hareket algılama, Alarm girişi, Ağ alarmı, Disk alarmı, Gündüz/Gece geçiş alarmı, Anormal ses algılama
Olay Eylemleri	Alarm kaydı, FTP yükleme, E-posta bildirimi, Anlık görüntü, Alarm çıkışı, Alarma bağlı takip, Sesli alarm çıkışı, Beyaz ışık alarm çıkışı
Ağ	
Protokoller	IPv4/IPv6, HTTP/HTTPS, DNS, DDNS, DHCP, PPPoE, RTSP/ RTCP/RTP, TCP/UDP, NTP, ARP, UPnP, FTP, SMTP, QoS, ICMP, IGMP, SMTP, 802.1x, SNMP, Multicast
Uygulama Programlama Arayüzü	ONVIF (Profil S/T/G/M), SDK, CGI
Maks. Eşzamanlı Akış	10 kanal
Kullanıcı/Ana Bilgisayar Seviyesi	32+ kullanıcı, 3 kullanıcı seviyesi: Yönetici, Operatör ve Medya Kullanıcısı
Web Görüntüleyici	Chrome, Firefox, Microsoft Edge, IE11 veya öncesi
Güvenlik	
İşletim Sistemi / Yazılım Koruması	Şifreli yazılım, Güvenli önyükleme, İmzalı yazılım
Kullanıcı Kimlik Doğrulama	Digest kimlik doğrulama, kaba kuvvet saldırısı koruması
Ağ Kimlik Doğrulama	IEEE 802.1X (EAP-TLS)
Güvenli İletişim	HTTPS, WSS (WebSocket Secure), SRTP
Erişim Kontrolü	IP tabanlı erişim kontrolü, otomatik çıkış
Veri Koruması	Şifreleme kimlik bilgileri
Denetim	Erişim, sistem ve olay günlükleri
Güvenli Depolama	AES-256 şifreli SD kart depolama
Tedarik Zinciri Güvenliği	SBOM
Arayüz	
Ağ Arayüzü	1 × RJ45 10/100 Mbps Ethernet bağlantı noktası
Dahili Mikrofon	Desteklenir
Dahili Hoparlör	Desteklenir
Ses Arayüzü	1 giriş (RCA), 1 çıkış (RCA)
Alarm Arayüzü	2 giriş, 2 çıkış
SD Kart Yuvası	Dahili microSD kart yuvası (1 TB'a kadar)
Sıfırlama Düğmesi	Desteklenir
Genel	
Dil	İngilizce, Çince, Geleneksel Çince, Lehçe, İtalyanca, Portekizce, İspanyolca, Rusça, Fransızca, Çekçe, Macarca, Japonca, Korece, Türkçe. Varsayılan: İngilizce
Güç Kaynağı	24 VAC / 36 VDC / PoE+ (802.3at), Standart Donanım: 36 VDC
Güç Tüketimi	Temel: 7,5 W Maks. 25 W (aydınlatıcı + hoparlör + PTZ çalışması + cam buğu giderme)

Design and specifications are subject to change without prior notice. For the latest product information and specifications, please visit www.ikegawacctv.com.
© 2025-2026 Ikegawa Co., Ltd. All rights reserved.

Çalışma Sıcaklığı	-40 °C - 60 °C (-40 °F - 140 °F)
Çalışma Nemi	%95 RH altı
Koruma Sınıfı	IP67/IK10 (gövde), NEMA 4X (isteğe bağlı)
Sertifikalar	CE-EMC: EN 55032, EN IEC 61000-6-3, EN IEC 61000-3-2, EN 61000-3-3, EN 55035, EN 50130-4 CE-LVD: EN IEC 62368-1 FCC: 47 CFR Part 15, Subpart B
Malzeme	Alüminyum alaşım gövde
Boyutlar	ϕ176,0 × 303,9 mm (ϕ6,93 × 11,96 inç)
Net Ağırlık	Yakl. 4 kg (8,82 lb)
DORI Mesafesi (EN 62676-4 standardı)	
Algılama	97 - 2,910 m (318.24 - 9,547.24 ft)
İzleme	38.8 - 1,164 m (127.3 - 3,818.9 ft)
Tanıma	19.4 - 582 m (63.65 - 1,909.45 ft)
Kimlik Tespiti	9.7 - 291 m (31.82 - 954.72 ft)

Design and specifications are subject to change without prior notice. For the latest product information and specifications, please visit www.ikegawacctv.com.
© 2025-2026 Ikegawa Co., Ltd. All rights reserved.

Boyutlar

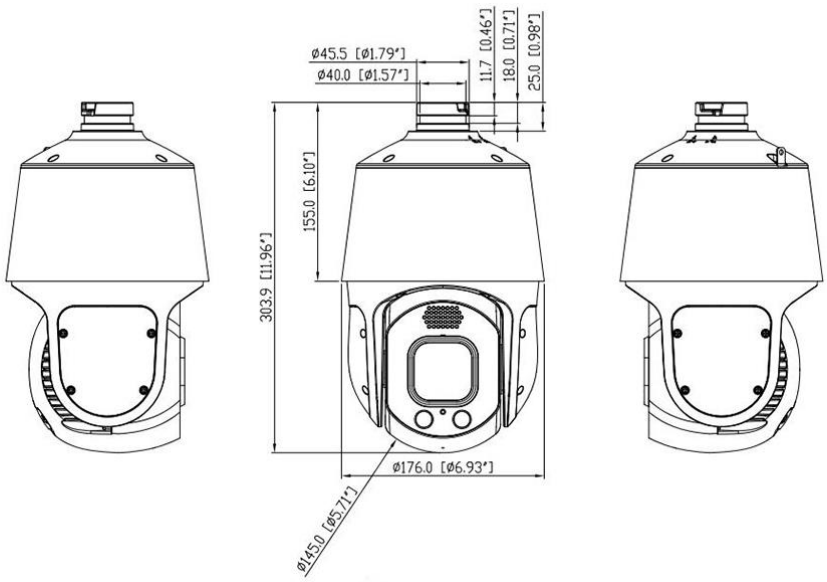

Aksesuarlar

Included:



IK-AW04A
Wall Mount

Optional:

					
IK-AC348A Ceiling Mount	IK-AP604B Pole Mount	IK-ACR605 Corner Mount	IK-AJ367 Junction Box	IK-AP359 Pole Mount	IK-ACR358 Corner Mount

Design and specifications are subject to change without prior notice. For the latest product information and specifications, please visit www.ikegawacctv.com.
© 2025-2026 Ikegawa Co., Ltd. All rights reserved.