# IK-T2703FR-VZ

**2MP IR Motorlu Varifokal Turret Ağ Kamerası**




## Öne Çıkan Özellikler

- 1/2,8” progresif taramalı CMOS, 2MP'ye (1920 × 1080) kadar @ 25/30 fps
- 2,7 - 13,5 mm motorlu varifokal lens
- Yüz, insan ve araç algılamayı destekler.
- Akıllı analitik: Bölge ihlali, akıllı hareket algılama, tek çizgi geçişi, çift çizgi geçişi, oyalanma, ters yön algılama, yasa dışı park ve kişi sayma.
- Gerçek WDR (120 dB), 3D DNR, ROI, HLC, BLC, Buğu Giderme
- 40 m'ye kadar akıllı IR aydınlatma
- 1/1 ses G/Ç ve 1/1 alarm G/Ç ile dahili mikrofon
- 1 TB'a kadar destekleyen dahili microSD kart yuvası
- IP67 dereceli gövde

Design and specifications are subject to change without prior notice. For the latest product information and specifications, please visit www.ikegawacctv.com.
© 2025-2026 Ikegawa Co., Ltd. All rights reserved.

KEGAWA

# Teknik Özellikler

| | |
|---|---|
| **Kamera** | |
| Görüntü Sensörü | 1/2,8” Progresif Taramalı CMOS |
| Maks. Çözünürlük | 2MP, 1920(H) × 1080(V) |
| Enstantane Hızı | 1/5 - 1/20.000 sn |
| Min. Aydınlatma | Renkli: 0,01 Lux @ (F1.6, AGC AÇIK),<br>S/B: 0,005 Lux @ (F1.6, AGC AÇIK), IR açıkken 0 Lux |
| Gündüz ve Gece | Otomatik (ICR) |
| Açı Ayarı | Pan: 0° ile 360°, Tilt: 0° ile 80°, Dönüş: 0° ile 360° |
| **Lens** | |
| Lens Tipi | Varifokal lens, motorlu odak |
| Odak Uzaklığı | 2,7 - 13,5 mm |
| Maks. Diyafram | F1.6 |
| Görüş Alanı (FOV) | H: 101° - 29.3°, V: 54.4° - 12.6° |
| Diyafram | Otomatik Diyafram |
| **Aydınlatıcı** | |
| Tip | IR |
| IR dalga boyu | 850 nm |
| Mesafe | 40 m'ye (131,2 ft) kadar |
| Kontrol | Otomatik / Manuel |
| **Akıllı Analitik** | |
| AI Çoklu Hedef Algılama | Yüz, insan ve araç algılamayı destekler |
| Akıllı Analiz | Bölge ihlali, akıllı hareket algılama, tek çizgi geçişi, çift çizgi geçişi, oyalanma, ters yön algılama ve yasa dışı park.<br>- Belirtilen hedef tiplerine (insan/araç) göre alarm tetiklemeyi destekler |
| Kişi Sayma | Desteklenir |
| **Video ve Ses** | |
| Akış Sayısı | 3 Akış |
| Çözünürlük | Akış 1: 1920 × 1080, 1280 × 720<br>Akış 2: D1, VGA, CIF<br>Akış 3: VGA, CIF, QVGA |
| Kare Hızı | 25/30 fps'e kadar |
| Bit Hızı Kontrolü | CBR/VBR |
| Bit Hızı | Akış 1: 200 Kbps - 12 Mbps<br>Akış 2: 100 Kbps - 6 Mbps<br>Akış 3: 100 Kbps - 3 Mbps |
| Akıllı Kodlama | Desteklenir |

Design and specifications are subject to change without prior notice. For the latest product information and specifications, please visit www.ikegawacctv.com.
© 2025-2026 Ikegawa Co., Ltd. All rights reserved.

| | |
|---|---|
| İlgi Alanı (ROI) | 8 adete kadar bölge |
| Ses Sıkıştırma | G.711 A-law, G.711 μ-law, RAW_PCM |
| Ses Bit Hızı | 64 Kbps (G.711), 128 Kbps (RAW_PCM) |
| **Görüntü** | |
| Görüntü Ayarı | Parlaklık, Keskinlik, Kontrast, Doygunluk ayarlanabilir |
| Sahne Modu | İç mekân, Dış mekân, Ayna, Koridor modu |
| Pozlama Modu | Otomatik, Manuel, Enstantane önceliği |
| Beyaz Dengesi | Otomatik, Tungsten, Floresan, Gün ışığı, Gölge, Manuel |
| Gündüz/Gece Ayarı | Otomatik, Gündüz modu, Gece modu, Zamanlayıcı |
| Gürültü Azaltma | 2D/3D DNR |
| Görüntü İyileştirme | HLC, BLC, Buğu Giderme, WDR |
| Geniş Dinamik Aralık | Gerçek WDR (120 dB) |
| Gizlilik Maskesi | 4 adete kadar yapılandırılabilir bölge |
| **Olay** | |
| Alarm Tetikleyicileri | IVS, Hareket algılama, Alarm girişi, Ağ alarmı, Disk alarmı, Gündüz/Gece geçiş alarmı, Anormal ses algılama |
| Olay Eylemleri | Alarm kaydı, FTP yükleme, E-posta bildirimi, Alarm çıkışı, Sesli alarm çıkışı |
| **Ağ** | |
| Protokoller | IPv4/IPv6, HTTP/HTTPS, DNS, DDNS, DHCP, PPPoE, RTSP/ RTCP/RTP, TCP/UDP, NTP, ARP, UPnP, FTP, SMTP, QoS, ICMP, IGMP, SMTP, 802.1x, SNMP, Multicast |
| Uygulama Programlama Arayüzü | ONVIF (Profil S/T/G/M), SDK, CGI |
| Maks. Eşzamanlı Akış | 10 kanal |
| Kullanıcı/Ana Bilgisayar Seviyesi | 32+ kullanıcı, 3 kullanıcı seviyesi: Yönetici, Operatör ve Medya Kullanıcısı |
| Web Görüntüleyici | Chrome, Firefox, Microsoft Edge, IE11 veya öncesi |
| **Güvenlik** | |
| İşletim Sistemi / Yazılım Koruması | Şifreli yazılım, İmzalı yazılım |
| Kullanıcı Kimlik Doğrulama | Digest Kimlik Doğrulama, Kaba Kuvvet Saldırısı Koruması |
| Ağ Kimlik Doğrulama | IEEE 802.1X (EAP-TLS) |
| Güvenli İletişim | HTTPS, WSS (WebSocket Secure), SRTP |
| Erişim Kontrolü | IP tabanlı erişim kontrolü, otomatik çıkış |
| Veri Koruması | Şifreleme kimlik bilgileri |
| Denetim | Erişim, sistem ve olay günlükleri |
| Tedarik Zinciri Güvenliği | SBOM |
| **Arayüz** | |
| Ağ Arayüzü | 1 × RJ45 10/100 Mbps Ethernet bağlantı noktası |

Design and specifications are subject to change without prior notice. For the latest product information and specifications, please visit www.ikegawacctv.com.
© 2025-2026 Ikegawa Co., Ltd. All rights reserved.

| | |
|---|---|
| Dahili Mikrofon | Desteklenir |
| Ses Arayüzü | 1 giriş (3,5 mm), 1 çıkış (3,5 mm) |
| Alarm Arayüzü | 1 giriş, 1 çıkış |
| SD Kart Yuvası | Dahili microSD kart yuvası (1 TB'a kadar) |
| Sıfırlama Düğmesi | Desteklenir |
| **Genel** | |
| Dil | İngilizce, Çince, Geleneksel Çince, Lehçe, İtalyanca, Portekizce, İspanyolca, Rusça, Fransızca, Çekçe, Macarca, Japonca, Korece, Türkçe. Varsayılan: İngilizce |
| Güç Kaynağı | 12 VDC (-15% - +25%)/PoE (802.3af) |
| Güç Tüketimi | Tipik: 2,5 W (IR kapalı, 12 VDC) / yakl. 3,2 W (PoE)<br>Maks.: 6,0 W (IR açık, 12 VDC) / yakl. 7,5 W (PoE) |
| Çalışma Sıcaklığı | -30 °C - 60 °C (-22 °F - 140 °F) |
| Çalışma Nemi | %95 RH altı |
| Koruma Sınıfı | IP67 (gövde) |
| Sertifikalar | CE-EMC: EN 55032, EN IEC 61000-6-3, EN IEC 61000-3-2, EN 61000-3-3, EN 55035, EN 50130-4<br>FCC: 47 CFR Part 15, Subpart B |
| Malzeme | Alüminyum alaşım gövde; PC bileşenler |
| Boyutlar | ϕ140 × 119,2 mm (5,51 × 4,69 inç) |
| Net Ağırlık | Yakl. 900 g (1,98 lb) |
| **DORI Mesafesi (EN 62676-4 standardı)** | |
| Algılama | 48 - 140 m (157.5 - 459.3 ft) |
| İzleme | 19.2 - 56 m (63 - 183.7 ft) |
| Tanıma | 9.6 - 28 m (31.5 - 91.9 ft) |
| Kimlik Tespiti | 4.8 - 14 m (15.7 - 45.9 ft) |

Design and specifications are subject to change without prior notice. For the latest product information and specifications, please visit www.ikegawacctv.com.
© 2025-2026 Ikegawa Co., Ltd. All rights reserved.

## Boyutlar

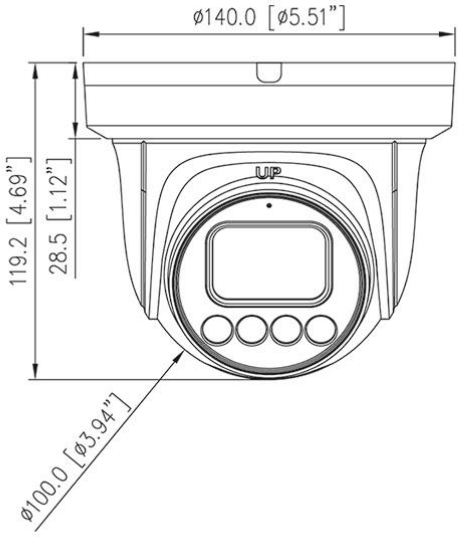


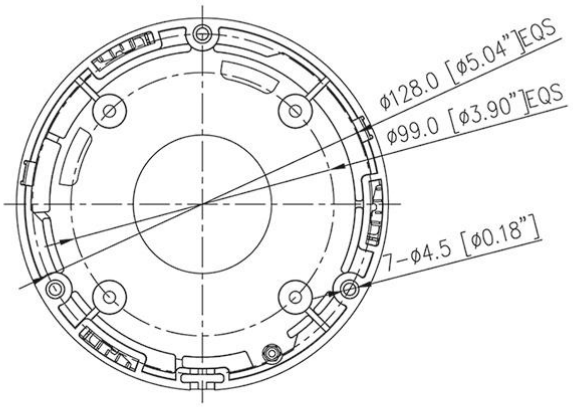


## Aksesuarlar

**Optional:**

| | | | |
|---|---|---|---|
|  |  |  |  |
| IK-AJ45G<br>Junction Box | IK-ACC06<br>Pendant Cap | IK-AC02<br>Ceiling Mount | IK-AW01<br>Wall Mount |
|  |  |  | |
| IK-AW02<br>Wall Mount | IK-AP01<br>Pole Mount | IK-ACR02<br>Corner Mount | |

Design and specifications are subject to change without prior notice. For the latest product information and specifications, please visit www.ikegawacctv.com.
© 2025-2026 Ikegawa Co., Ltd. All rights reserved.